VOL.1

オカダアイヨングループ
オカダNANSEI

油圧ショベル搭載型

林業機械

木材用 グラップル

つかむ、揃える、切る、
高性能のオカダNANSEIの木材グラップルシリーズ。
安全に、しかも作業効率もアップします。

フルラインナップ

揃える

つかむ

切る

グラップルソー
最大玉切り径／ 600mm

電磁弁内蔵型グラップル

お客様からの期待に応えようと、旋回力アップ、安全性を向上。今まで以上の力と使い易さを求め、モデルチェンジで新登場。林業現場で、高い生産性が期待できます。

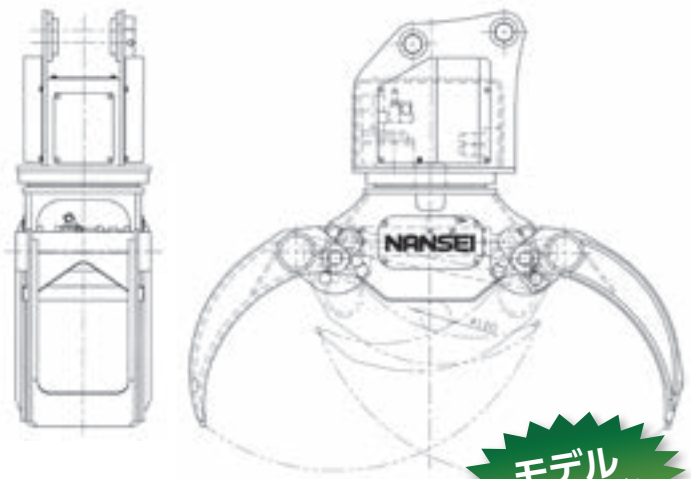

A45MR1

モデルチェンジ!

減速機使用への切換えで旋回力アップ

◎ 当社比で、1.3倍アップ。

保持力アップ(当社比約1.5倍アップ)

◎ グラップル作業時、材の重さで回されにくくなり、作業現場の安全性を高めます。

グラップル用グリップスイッチの変更

◎ 形状の見直し。持ち手分を約15㎜延長し、ハンドレストを追加。(グリップ感が向上し、手のずり下がりを防止)

◎ 十字ボタンを左右に反った形状へ変更。(より直感的に左右操作が可能)

選木用グラップル

片側ストレートタイプの爪形状で、製材所でのハンドリング作業に使い易さを発揮します。
市場、貯木場でのはい積み、積み降ろしにスピーディーに対応できます。

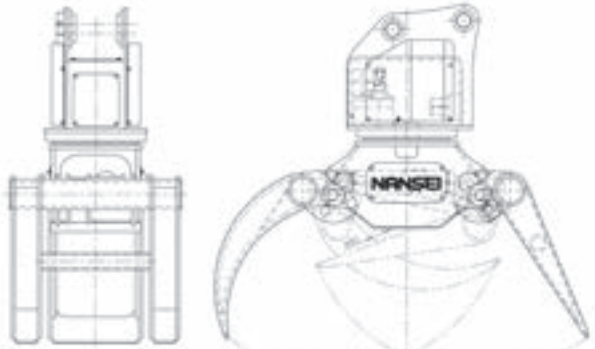

B45MR1

木材用グラップル

バケットシリンダーによるチルト動作が可能。選別、積込み作業が自由に行えます。
標準型から旋回強力型、電磁弁内蔵型まで豊富な機種を準備しています。

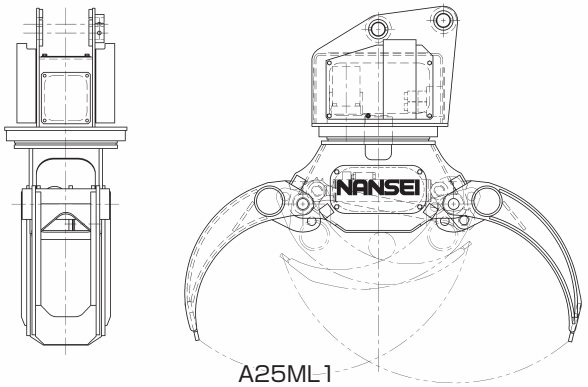

A25ML1

[グラップル諸元表]

型　　式	A101	A201	A25L1	A45R1	A70R1	A70MR1
全　　高(mm)	1,040	1,275	1,470	1,665	1,760	1,760
最大開き巾(mm)	1,030	1,430	1,690	1,920	2,290	2,290
最少掴み径(mm)	80	90	120	120	150	150
定格荷重(kg)	1,000	2,000	2,000	3,000	3,000	3,000
質　　量(kg)	155	310	460	780	1,010	1,030
旋回減速機大容量モータ			大容量モータ	旋回減速機	旋回減速機	旋回減速機
取付ショベルクラス(ton)	3~3.5	4~5.5	6~9	10~16	16~23	16~23

型　　式	A10M1	A20M1	A20MR1	A25ML1	A45MR1	B45MR1
全　　高(mm)	1,040	1,275	1,295	1,470	1,665	1,735
最大開き巾(mm)	1,030	1,430	1,430	1,690	1,920	1,940
最少掴み径(mm)	80	90	90	120	120	75
定格荷重(kg)	1,000	2,000	2,000	2,000	3,000	3,000
質　　量(kg)	165	320	360	470	800	880
旋回減速機大容量モータ			旋回減速機	大容量モータ	旋回減速機	旋回減速機
取付ショベルクラス(ton)	3~3.5	4~5.5	4~5.5	6~9	10~16	10~16

※M…電磁弁内蔵型　　R…旋回減速機内蔵型

木材用グラップルソー

オカダNANSEI木材用グラップルソーがモデルチェンジ！
ソーモータの高圧化により、材を高速に切断することが出来ます。

項目＼型式	A25MLSD1	A25PLSD1（速度比例制御）	A45MRSD1	A45PRSD1（速度比例制御）
全高（開時）（mm）	1,470	1,470	1,665	1,665
最大開き巾（mm）	1,690	1,690	1,920	1,920
最小掴み径（mm）	120	120	120	120
定格荷重（kg）	2,000	2,000	3,000	3,000
質量（kg）	670	670	980	980
旋回減速機大容量モータ	大容量モータ	大容量モータ	旋回減速機	旋回減速機
取付ショベルクラス（ton）	6～9	6～9	10～16	10～16

速度比例制御グラップル

オカダNANSEIの速度比例制御グラップルはグリップスイッチの倒し加減で、左旋回、右旋回、爪開、爪閉の速度が変ります。

特長

①ブレーカー配管による2本の配管で、架装が簡単に出来ます。（グラップルソーは除く）
②ベースマシンに合わせた速度の微調整が、グリップスイッチで出来ます。

項目＼型式	A10P1	A20P1	A20PR1	A25PL1	A25PLSD1（グラップルソー）	A45PR1	A45PRSD1（グラップルソー）
全高（開時）（mm）	1,040	1,275	1,295	1,470	1,470	1,665	1,665
最大開き巾（mm）	1,030	1,430	1,430	1,690	1,690	1,920	1,920
最小掴み径（mm）	80	90	90	120	120	120	120
定格荷重（kg）	1,000	2,000	2,000	2,000	2,000	3,000	3,000
質量（kg）	165	320	360	470	670	800	980
旋回減速機大容量モータ			旋回減速機	大容量モータ	大容量モータ	旋回減速機	旋回減速機
取付ショベルクラス（ton）	3～3.5	4～5.5	4～5.5	6～9	6～9	10～16	10～16

注）全高については油圧ショベルにより異なる場合があります。

油圧式地引ウインチ

NSW-46（ARGANO）

より力強く、より使い易くを求め、安全面の機能も充実。
ワンクラス上のモデルとしてラインナップに新登場。
集材作業の生産性を高めます。

特長

①群を抜いた直引力(当社比)
　素巻時 … 4600kgf　満巻時 … 3000kgf
　◎ベースマシン直前までの力強い木寄せが可能。
②極めて軽いドラムフリー。
　◎ドラムフリーの軽さを調整できるロープ引き力調整器付き。
③繊維ロープにも、対応可能。
　◎鋼芯ワイヤーロープの1/6の軽さ、扱いやすさで、労働負荷の低減に繋がります。
④オプションでラジコンを設定。
　◎ワンマン集材が可能です。

[NSW-46新単胴地引ウインチ]

ウインチ巻込み力（有効圧力20.6MPa（210kgf/㎠）時）	満　巻	29.4kN（3000kgf）
	平均径	35.2kN（3600kgf）
	素　巻	45.1kN（4600kgf）
ウインチ巻込み速度（定格流量80L/min時）（最大流量100L/min）	回転数	53prm
	満　巻	38m/min
	平均径	31m/min
	素　巻	23m/min
ロープ巻代	φ10×70m（MAX）満巻6層目 φ12×50m（MAX）満巻5層目 φ14×35m（MAX）満巻4層目	
ブレーキ	カウンタバランスバルブ	
質量（ワイヤーロープ含まず　ベースプレート含む）	標　準：約200kg 4面ガイドローラ付：約215kg	
備考	ドラムフリー機構付 （フリー切替は油圧シリンダによる）	
取付ショベルクラス(ton)	12～16	

PWFシリーズ

PWFシリーズ油圧ウインチは、油圧ショベル等へ架装し
木寄せ作業を行う簡易集材装置です。

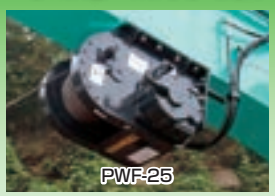
PWF-25

PWF-25K

繊維ロープ対応 PWF-25D

PWF-10

繊維ロープ対応　PWF-10D

コントローラ

安全性と省力化を実現

油圧ショベル等の建機に取り付けることにより集材作業が手軽に行えます。

特長

①極めてコンパクトに設計されており油圧ショベル等の建設機械に簡単に取り付けることが可能です。
②ドラム完全フリー機構（ロープ引き力任意調整可能）を採用しておりますので、ドラムフリーが一層軽くなり、労働負荷の低減に繋がります。
③各機種ともオプションでラジコンを設定、ワンマン集材が可能です。
④木材グラップルとの併用で作業範囲がさらに広がります。

[PWF型油圧地引ウインチ]

		PWF-10	PWF-25
ウインチ巻込み力	平均径	11.8kN（1200kgf）	18.6kN（1900kgf）
	素　巻	14.7kN（1500kgf）	29.4kN（3000kgf）
ウインチ巻込み速度	平均径	52m/min	50m/min
	素　巻	43m/min	32m/min
ロープ巻代	最大時	φ8×50m	φ10×70m
フリー装置		標準装備	標準装備
無線装置		オプション	オプション
質　量		78kg	134kg

主索ウインチ付きスイングヤーダ

オカダNANSEIの新スイングヤーダは集材作業を簡単・安全・効率的にします。新開発の3胴ウインチでパワフルに集材できます。

特長

①主索ウインチで安定した集材を可能にします。
主索を張ることで木の重量を支えますので、集材時でも搬器の高さが下がりにくく、横取り時の搬器の振れ幅も小さいです。

②3胴ウインチで集材作業をより効率的に行えます。
新開発の3胴ウインチで、搬器とフックブロックを自在に操作できますので、横取り作業を簡単にし、地形に合わせた集材作業が可能です。

③格納式アームでショベルの転倒を効果的に防ぎます。
元柱用格納式アームは、フリートアングルが充分確保でき、ワイヤロープ乱巻を減少させます。また、高い位置に第一滑車が取れる為、作業効率が向上します。

④繊維ロープで労働負荷・危険を低減します。
ワイヤロープに比べて繊維ロープは重量が約1/6と軽いため、架設作業や横取り作業がとても楽です。材質も柔らかいため、ワイヤロープのように素線で怪我をしたり、衣服をひっかける心配もありません。

3胴ウインチ　IW-23DY				
		ホールライン	ホールバックライン	ホールキャレージライン
		HAL	HBL	HCL
ウインチ巻込み力	素巻	23.0kN(2350kgf)	14.2kN(1450kgf)	14.2kN(1450kgf)
ウインチ巻込み速度	満巻	84m/min	106m/min	90m/min
ロープ巻代		φ10×130m	φ8×220m	φ8×110m
質　量		約700kg		

主索ウインチ　W-21DY	
最大巻込み力	20.0kN(2040kgf)
最大速度	37m/min
ロープ巻代	φ12×120m
質　量	約200kg

主索ウインチ付きスイングヤーダ

[設置・基本索張り図]

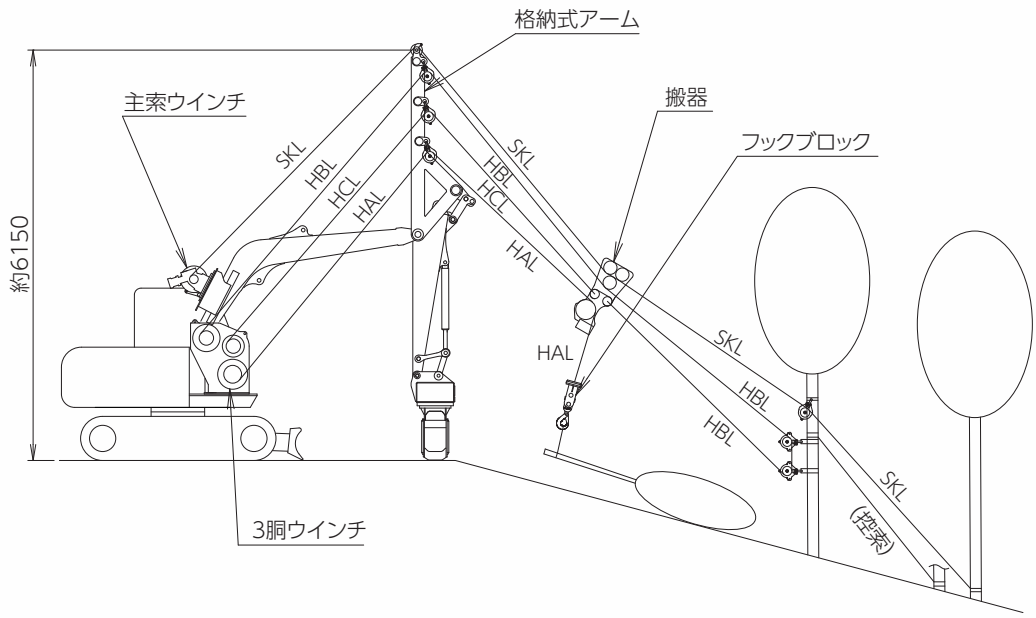

3胴ウインチ式スイングヤーダ（主索ウインチなしの場合）

[設置・基本索張り図]

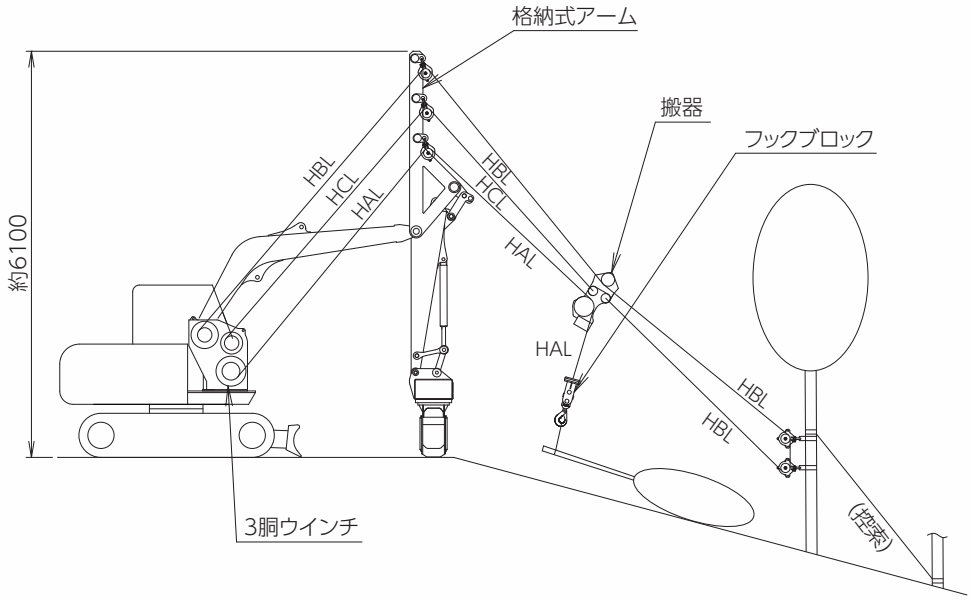

特長

2胴スイングヤーダと比較して、HCL（ホールキャレージライン）を設けたことで係留器具等なしに搬器を任意の位置で保持することが出来て、そのままでの横取りが可能となりました。またHALを巻出した状態で搬器を移動させることが出来るため、横取り方向の調整も可能となりました。
地引きの能力を見ると、上げ荷インターロック運転時にはHCLがHBLのバックテンションを相殺するため、HALの力をそのまま集材に利用出来ることになり、地引力はアップします。

スイングヤーダ（0.28～0.5クラス用）

オカダNANSEIスイングヤーダは、集材能率の向上、労働負担の軽減、安全性の向上に貢献します

特長

①インターロック運転及び、HAL, HBLの単独運転が、標準装備のラジコンで簡単操作。（特定小電力を採用）
②安全装置として、インターロック運転の張力調整や傾斜自動停止装置を標準装備。
③元柱用格納式アームはオプション設定。索張力異常時の転倒防止に大きな効果を発揮します。
④元柱使用により、フリートアングルが充分確保でき、ワイヤロープ乱巻きを減少させます。また、高い位置に第一滑車が取れる為、作業効率が向上します。
⑤【微速運転】【高速運転】の追加によって、ワイヤロープの速度調整が可能になり、より安全性、作業性を向上させます。

型　　式		IW－22A	IW－33A
ウインチ巻込み力（素巻き時）	HAL	23.0kN（2347kgf）	29.2kN（2980kgf）
	HBL	23.0kN（2347kgf）	29.2kN（2980kgf）
ロープ巻代	HAL	φ10mm×140m	φ10mm×250m
	HBL	φ10mm×260m	φ10mm×440m
ウインチ巻込み速度（満巻き時）	HAL	80m/min	118m/min
	HBL	98m/min	142m/min
サイドエンドレスドラム		オプション（リードロープ専用）	標準装備
元柱用格納式アーム		オプション	オプション
取付ショベルクラス（ton）		6～12	10～
備　考		＊上記直引力は、圧力＝26MPa; 索速は、総流量60L/minの時の値である。	＊上記直引力は、圧力＝34.3MPa; 索速は、総流量90L/minの時の値である。

アタッチメント式高性能タワーヤーダ（開発中）

**オカダNANSEIのアタッチメント式高性能タワーヤーダは
油圧ショベルアームに元柱用タワーをアタッチメントとして装着することにより、
最大集材距離500mの架線集材を実現します。
架線の架装・撤去コストの削減に、効果を発揮します。**

特長

①ラインの架設・撤収時間や集材作業サイクルの短縮、労働負荷の軽減、労働安全性が向上します。

0.5㎥クラス油圧ショベルのアームにタワー（主索用ウインチと4台にガイライン用ウインチ付き）を装着し、動索用4胴ウインチとリードロープ用ウインチ（キャプスタン付き）を油圧ショベルに搭載しています。

②横取り索(主索の両側100m程度を集材）を利用することにより、集材範囲は拡大し、横取り作業負荷が低減します。

③タフスーパーロープの採用により、主索及び作業索を小径化し、作業負荷の低減とシステムの軽量化・コンパクト化を実現します。

④林業仕様機のベースマシンに軽量な架装器具を用いることにより、省エネルギーとランニングコストの削減、及び労働負荷の低減が実現します。

⑤タワーの収納・展開方法は折りたたみ式を採用しているので、架設・搬出時間を短縮できます。

アタッチメントタワー NAT-02		
タワー設置時高さ	約9.5m	
搬送能力	19.6kN (2000kgf)	
最大スパン	500m	
ドラム	SKL	GYL×4
直引力(ベア) [kN]	50	—
ロープ巻代 [mm×m]	φ18×550	φ18×35
ロープの種類	ワイヤロープ タフスーパーロープ	超高強力 繊維ロープ

リードロープ用ウインチ W-151ADY-SE	
直引力(ベア) [kN]	14
索速(フル) [m/min]	230
ロープ巻代 [mm×m]	φ6×1100
ロープの種類	強力繊維ロープ

4胴ウインチ TIW-24				
ドラム	HAL	HBL	LFL	PKL
直引力(ベア) [kN]	27	27	30	30
索速(フル) [m/min]	300	370	280	300
ロープ巻代 [mm×m]	φ8×550	φ8×1100	φ9×800	φ8×1100
ロープの種類	ワイヤロープ タフスーパーロープ	ワイヤロープ タフスーパーロープ	ワイヤロープ タフスーパーロープ	ワイヤロープ タフスーパーロープ

プロセッサ

スリップのないスムーズな送材、原木の動きに確実に追従する正確な測長、１回で確実な枝払いを実現。

特長

①スムーズな送材…ノンスリップ送材が特徴のクローラー方式です。
②確実な枝払い…可動式5枚刃で原木の全周をカバー、小径でも確実な枝払いができます。
③正確な測長…線接触方式により原木の形状や、送材速度の影響を受けず非常に高い測定精度を誇ります。
④使い易いグラップル…理想的な爪形状により優れたグラップル能力を発揮します。
⑤集計機能…8種類の長さを、径級別に材積と本数を集計し、総量及び個別量を表示します。

3点送材システム

完全な枝払いを可能にする可動式5枚刃

玉切機構

仕様	CM-40ZN	CM-45ZN
外形寸法　長さ×幅×高さ	1360×1000×1220mm	1360×1000×1220mm
質量	900kg	920kg
旋回装置　油圧ローテータ	全旋回	
爪最大開き幅	1270mm	1270mm
送材方式	3方駆動　ローラーチェーン（ノッチ付き）	
枝払い径	40～350mm	40～400mm
枝払いナイフ数	全可動5枚刃(開閉機能付)	
玉切最大径	480mm	480mm
測長検出方式	線接触式	
測長基点機能	ソー／材端／元付	
材径測定表示機能	40～450mm	40～450mm
材積集計表示機能	材種、長さ、径級別積算集計表示	
取付ショベルクラス（ton）	10～14	14～18

プロセッサ ハーベスタ(NGH-33)

材の集積、はい積作業を容易にし、立木の伐倒・枝払い・造材の生産性を高めます。

特長

①スムーズな送材…油圧クローラー送材による、すべりにくく材を傷めにくい送材システムです。
②確実な枝払い…可動式5枚刃で原木の全周をカバー、小径でも確実な枝払いが可能です。
③正確な測長…線接触方式により、原木の形状や送材速度の影響を受けず、非常に高い測定精度を誇ります。
④優れたグラップル機能…理想的な爪形状により、優れたグラップル能力を発揮します。
⑤高速の玉切り…材割の防止に効果を発揮します。
⑥簡便な集計機能…8種類の長さを、径級別に材積と本数を集計し、総量及び個別量の表示機能を標準装備しています。
⑦35度の逆チルト…法面の傾斜に合わせて、引き上げながらのスムーズな造材が可能に。狭い林道でも、周りの立木を傷つけない間伐作業が出来ます。

伐倒作業

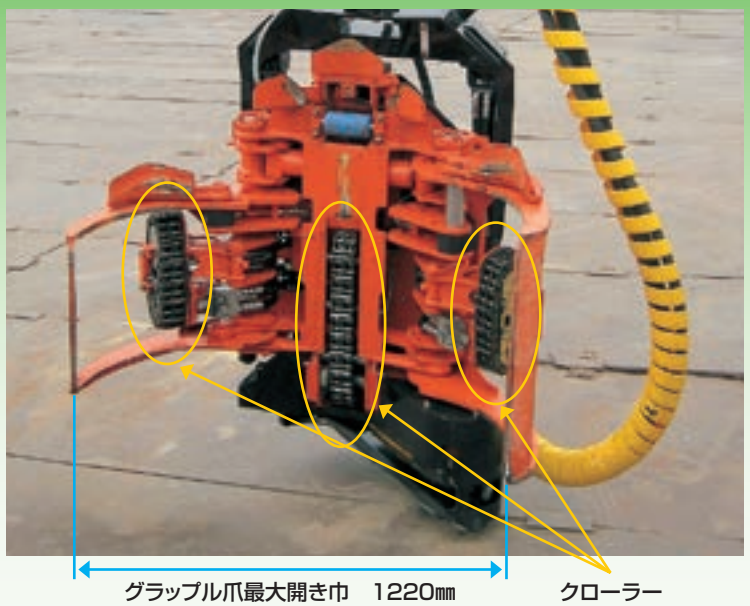

高速チェーンソーによる玉切

仕　様	NGH-33		
爪最大開き幅	1220㎜	旋回角度	360°有限旋回
枝払い径	40～330㎜	使用圧力	27.4MPa(280kgf/cm²)
送材方式	3方駆動　ローラーチェーン(ノッチ付き)	使用流量	70L/min(21MPa時)
枝払いナイフ数	全可動5枚刃(開閉機能付)	ポンプ最大流量範囲	100～170L/min
玉切最大材径	500㎜	制御電源	DC24V 15A
測長基点機能	玉切基点、材端基点、元付基点	質量	約840kg
材積集計表示機能	材種、長さ、径級、個別集計	チルト角	90°～-35°
常用操作スイッチ	手元集約形	取付ショベルクラス(ton)	6～9

プロセッサ ハーベスタ(NPH-48)

主伐時期を迎えた人工林に、最適な造材機を提供しようと大径木化への対応（最大造材経48㎝）、高速造材の実現を目指しました。

特長

①優れたグラップル機能 …理想的な爪形状により、1本からでも掴め、仕分・はい積もできます。
②確実な枝払い …5枚の枝払いナイフで原木の全周をカバー。小径でも確実な枝払いが可能です。
③3段変速 …低速、高速、最高速に分かれ、一定の材径を境に、細ければスピード重視、太ければトルクがアップします。
④簡便な集計機能 …種類の長さ別に、手動・自動に関わらず、材積と本数を集計し、総量及び個別量の表示機能を標準装備しています。
⑤容易な操作性 …常用操作スイッチの全てを、操作レバーのグリップに集約。
グラップル運転中に不用意なチェーンソーが起動しないよう、安全性も確保しています。
⑥35度の逆チルト …法面の傾斜に合わせて、引き上げながらのスムーズな造材が可能に。
狭い林道でも、周りの木立を傷つけない造材作業が可能です。

仕様	NPH-48		
爪最大開き幅	1270㎜	材積集計表示機能	長さ別表示、CSV形式での出力
グラップル許容荷重	2000㎏	常用操作スイッチ	手元集約形
枝払い径	80～480㎜	旋回角度	360°有限旋回
チルト角	90°～－35°フリー	使用圧力	27.4MPa(280kgf/㎠)
送材方式	2方駆動　ローラーチェーン(ノッチ付き)	使用流量	120L/min(21MPa時)
枝払いナイフ数	5枚(可動4枚刃)	ポンプ最大流量範囲	180～320L/min
玉切最大径	600㎜	制御電源	DC24V　15A
自動測長機能	任意設定(12種)	質量	約1350㎏
測長基点機能	玉切基点	取付ショベルクラス(ton)	10～18

アイヨン与作

独自のノコ刃と受け刃形状で木材全般の切断・小割が可能

ARTS SILENT Series

OMC-160Fix（固定式）

◇ 地面に落ちている木材をARTS旋回で好きな位置を選んで切断・小割ができる
◇ 根っこの小割などの前処理からリサイクル機械への投入まで、一連の作業をこの1台で!
◇ リーズナブルな固定式も新登場!
◇ アイヨン与作は11～22ton 2クラスを網羅するDUOモデル

		OMC-160ARTS/HR	OMC-160Fix	OMC-170PG ARTS/HR
質量	kg	1410/1380	1090	1400/1380
全長	mm	2100	1700	2240
全高	mm	1595	1595	1710
最大開口幅	mm	710	710	865
破砕力（先端部）	kN	350	350	350
使用圧力	MPa	32	32	32
標準装備バルブ		—	—	—
取付ショベルクラス	ton	11～22	11～22	11～22

＊油圧旋回はHR、アーツ旋回はARTS、固定式はFixと記載しています。

アイヨンエコカッター

機械式産業廃棄物・木材切断用

◇ 廃プラ・ビニール・畳・タイヤ・廃木材の切断、破砕に威力を発揮
◇ 四面ローテーションカッター、カッター刃調整機構など様々な優れた機構を搭載

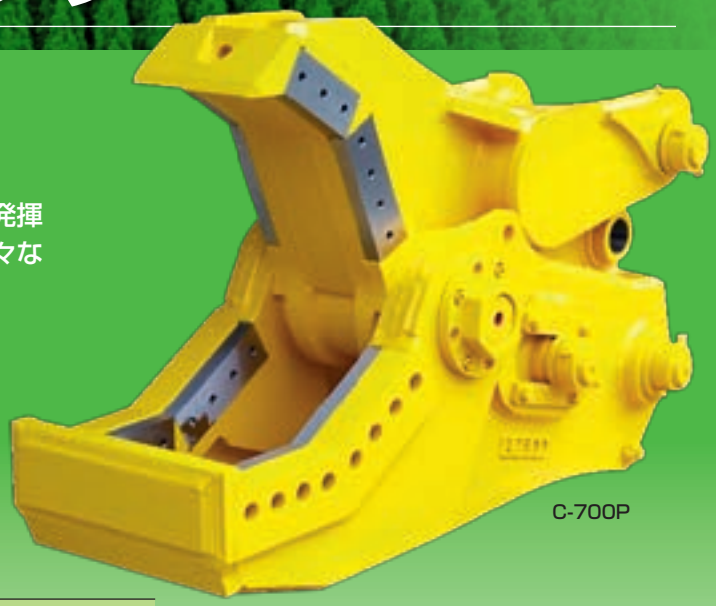

C-700P

		C-250P	C-450P	C-700P
質量	kg	365	710	1200
フレーム長	mm	487	612	707
フレーム幅	mm	317	440	494
切断幅（動刃/固定刃）	mm	180/317	244/453	277/480
カッター刃長（動刃/固定刃）	mm	342/401	401/460	460/550
最大開口幅	mm	428	535	620
先端破砕力	kN	155	245	392
取付ショベルクラス	ton	6～8	10～14	15～21

自走式木材破砕機ログバスターシリーズ

LB-S205C

小型自走式チッパーがついに登場
低コストでありながら、高い生産性・品質を実現
専用ナイフの装着により、竹の破砕も可能な高機能チッパーです

最大処理径
ø200mm

最大処理能力
～5㎥/時間

LOG BUSTER

低コスト

高耐久ナイフの使用、及び最新エンジン搭載による低燃費で、低コストを実現。

高能力・高品質

ディスク式チッパーにシュレッダーハンマーを装着し、高い能力（生産性）と高い品質（信頼性）を両立し、切削チップを生産。

高機能

切削チップのサイズを2～20mmに調整できる高い機能を装備し、切削チップを多様な用途に対応可能。
また、竹専用ナイフの装着により、竹の破砕も可能。

メンテナンス体制

国内全域12か所以上の窓口で、アフターサポート出来る万全の体制を備えております。
スムーズな部品供給体制も充実しており、安心してご使用いただけます。

仕　　様	LB-S205C		
質量	1,330kg	最大処理能力	～ 5㎥ / 時間
輸送時全長	2,650mm	ナイフ枚数	2枚
作業時全長	3,100mm	ハンマー数	12枚
輸送時全高	1,930mm	エンジン出力	25PS 18.4kW
輸送時全幅	1,100mm		
最大処理径	200ømm		

※本カタログ上の仕様は、改良のため予告なく変更することがあります。
※記載の処理径・能力は樹種等一定条件下での値であり、性能を保証するものではありません。

©2010熊本県くまモン#K22221

［注　意］

① 木材グラップル・地引ウインチ・スイングヤーダ・プロセッサ・プロセッサ ハーベスタを集材作業現場で使用する場合は、「車両系木材伐出機械」としての取扱いになります。
② 「伐木等機械」「走行集材機械」「簡易架線集材装置又は架線集材機械」の、運転の業務に従事する場合は、該当する機械の安全衛生特別教育規定に定められた特別教育を受講し、修了証を取得して下さい。（平成26年12月1日から適用）
③ 集材作業現場で使用する木材グラップルは、集材作業現場以外（木材市場、チップ工場等）で使用しても「車両系木材伐出機械」に該当します。
④ 機体重量3ton以上の油圧ショベルの運転には「車両系建設機械の運転業務に係る技能講習の修了証」を取得して下さい。

ISO9001
Q1424
本社・工場・熊本営業所で
認証取得

［グループ会社］ オカダ アイヨン 株式会社　株式会社アイヨンテック

◆資料のご請求は最寄りの弊社支店・営業所へお問い合せください。

オカダ アイヨングループ
オカダNANSEI　http://nansei-m.biz/

直轄営業部	〒141−0022	東京都品川区東五反田4丁目3-23	☎(03)5422-6412
東　京	〃	〃	〃
札　幌	〒063−0863	札幌市西区八軒3条東4-7-1 302号	☎(011)632-7406
盛　岡	〒020−0735	岩手県滝沢市篠木黒畑57-3	☎(019)684-2525
長　野	〒381−2205	長野市青木島町大塚930-1	☎(026)285-2315
新　潟	〒950−0809	新潟市東区柳ヶ丘2-10（加藤ビル3F）	☎(025)274-6515
名古屋	〒485−0051	愛知県小牧市下小針中島1-64	☎(0568)72-4011
大　阪	〒540−0036	大阪市中央区船越町1丁目4-6ブライトウォール大手前903号	☎(06)6910-1205
広　島	〒731−0102	広島市安佐南区川内2-20-21	☎(082)870-0056
四　国	〒790−0952	愛媛県松山市朝生田町7-1-14	☎(089)947-9550
熊　本	〒861−1201	熊本県菊池市泗水町吉富22-1	☎(0968)38-1021

注）本カタログ掲載の内容は改良の為予告なく変更することがあります。

R1.05　4,000Ⓢ