VOL.8

オカダNANSEI

FORESTRY PRODUCTS

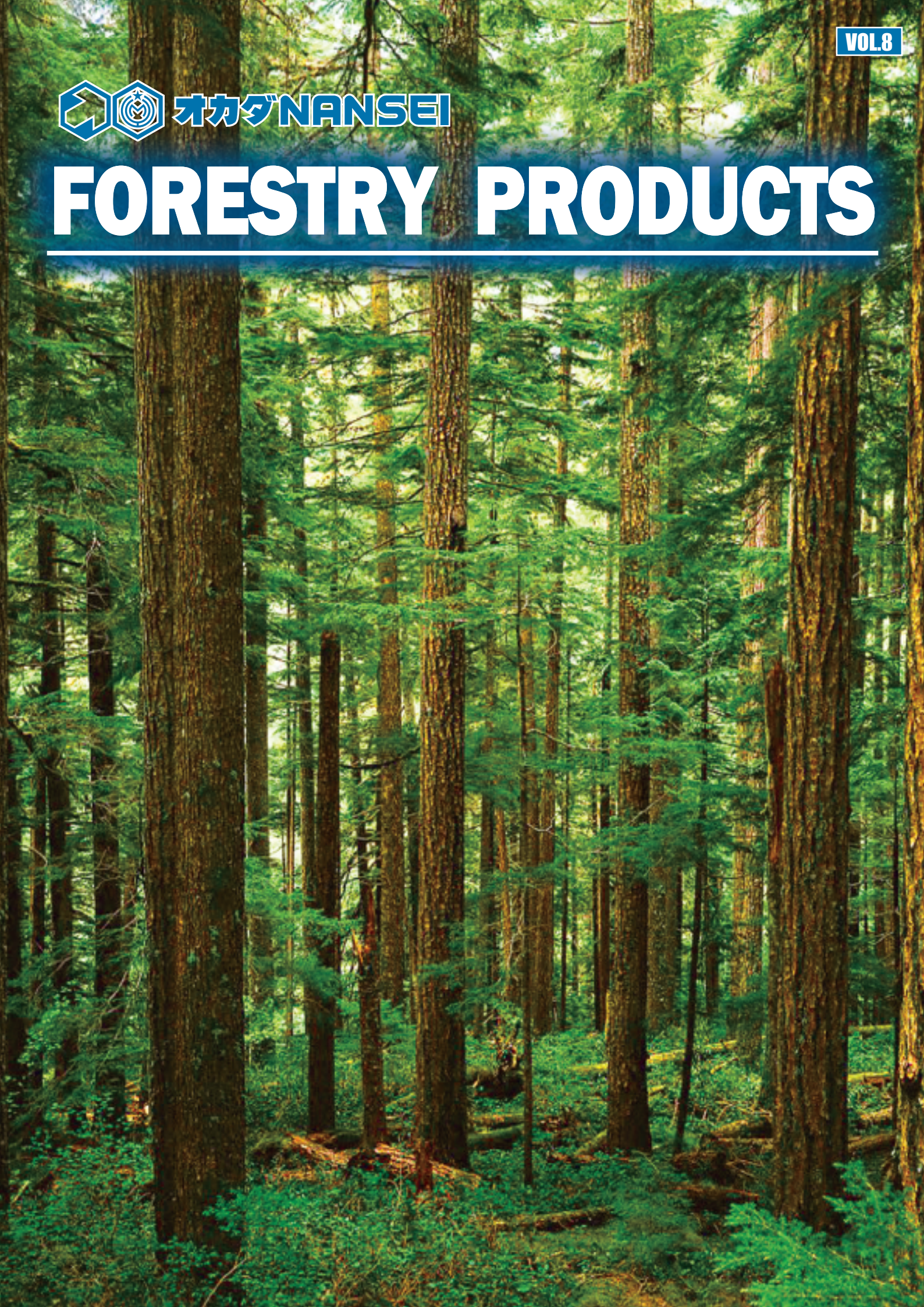

◎木材用グラップル使用時のご注意

荷の回転に注意

●荷をつかむときには重心をつかむようにしてください。重心から離れたところをつかむと、材によりグラップルが思わぬ方向へ回される可能性があります。

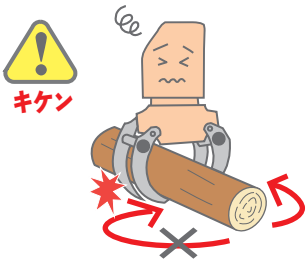

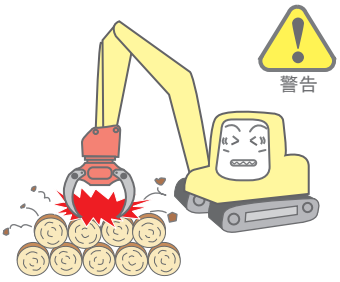

押し込み作業・ハンマリング作業・杭打ち作業の禁止

●グラップルを荷や地面その他の物体に落下衝突させたり、ブームの力で押し付けたりしないでください。シリンダや各部に無理がかかり損傷します。

ショベルの力を利用しての作業の禁止

●ショベルの力を利用して材を引きずらないで下さい。また、押しのけたり、引きぬいたりしないでください。グラップルもショベルも壊れることがあります。

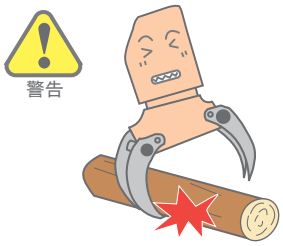

片づかみ作業の禁止

●一枚の爪だけで荷を寄せたりしないで、物を掴む時は、均等に掴むようにしてください。爪やピンの折損につながります。

障害物に注意

●作業中は周囲の状況をよく確認し、グラップル・荷及びブーム・アームを立木・斜面・集積された材・車両・建物などに衝突させないよう注意してください。

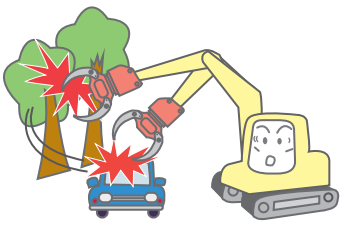

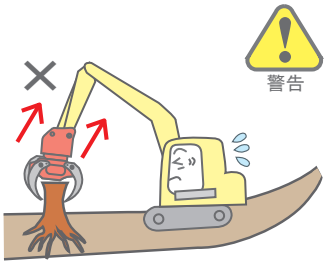

道作り・抜根不可

●山で木をつかむ以外のことは用途外使用です。

◎ 共 通 の 使 用

・取扱説明書をよく読んでお使いください。

安 全 の ま め に 守

安全な服装

●運転及び点検時には安全帽、安全靴、身体に合わせた作業服を着用し、作業に応じてメガネ・マスク・手袋などを用いてください。

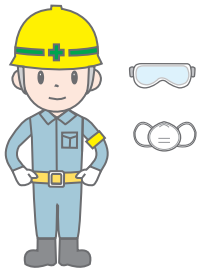

点検の注意

●点検、整備は必ずエンジンを止めてから行ってください。点検、整備後の運転前には、工具や布切れなどが残されていないかを確認してください。

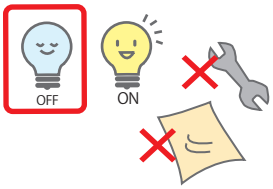

作動油の確認

●作業前に、作動油が入っているか、汚れていないか確認してください。
●作動油は1000時間毎、オイルフィルターは300時間毎に交換してください。

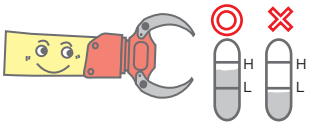

雷に注意

●雷が鳴りだしたら、直ちに作業を中止しウインチ、グラップルから離れてください。

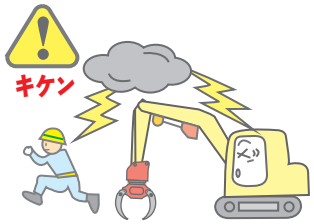

荷を浮かして離れない

●荷を宙吊りにしたままで、運転席を離れないでください。
また操作位置から離れる時、エンジンを停止させる時は必ず荷やグラップルを地面につけてください。

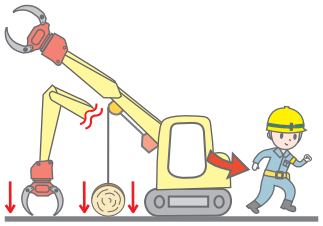

時 の ご 注 意

・作業前点検を必ず行ってください。

ってください。

暖機運転の実施

●暖機運転を十分に行ってから、装置を作動してください。

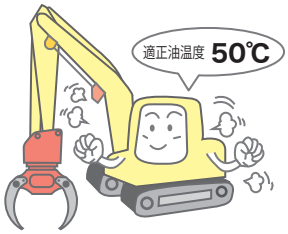

安全装置について

●安全装置及び機器の設定条件は絶対に変更しないでください。

立ち入り禁止

●木材の長さも含め、作業半径内やロープの内角範囲などに人がいないか確認し操作前にホーンにて合図したり、標識などを設けてください。

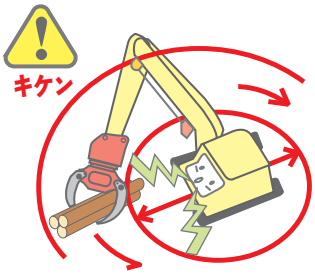

ボルト、ナット、ホースの点検

●ボルト、ナット、ホースがしっかり取り付けられていることを確認してください。

※ボルトの締付けは交互対角・均等に行ってください。

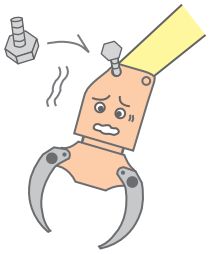

操作レバーに物をぶらさげない

●操作レバーなどにタオル、水筒、ラジオ等をぶらさげないでください。

履帯に対して横方向の作業は要注意

●履帯に対してブームを横方向に向けて作業するとショベルが浮き上がったり転倒する恐れがあります。

◎地引ウインチ使用時のご注意

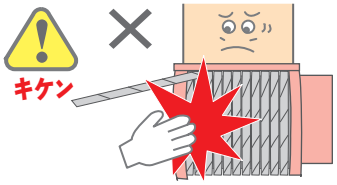

巻込み注意

●運転中は回転部分に、手、身体、衣服などが巻き込まれる恐れがあります。回転部分のカバー類は絶対取り外さないでください。

ロープの確認。

●ロープは外れないように荷へ確実にかけてください。

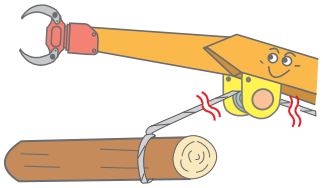

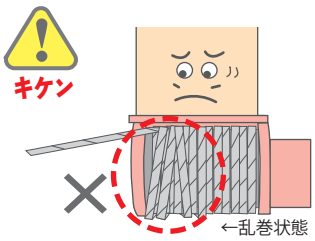

ロープの状態

●ロープがドラムに整然と巻かれているかどうかの確認をしてください。万一、乱巻状態であれば、作業をする前に巻き直してください。

ロープの点検

●ロープの傷みはないか点検してください。万一、キンク、つぶれ、腐食、径の減少、破損等がある時は、交換してください。

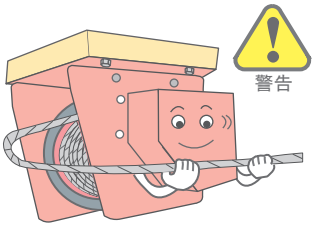

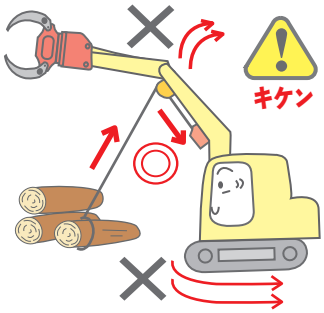

集材時の注意

●ウインチで集材しているときは、ショベルの走行力、ブーム・アームの力を用いて引っ張らないでください。ウインチを痛めるばかりでなく、ロープの破断にもつながり危険ですのであくまでウインチの力で集材してください。

グリスアップをしてください

●作業前に１回、１日１回以上グリスアップを行ってください。（オカダアイヨンアタッチメントグリスを推奨します）

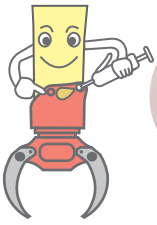

オカダアイヨン
アタッチメントグリス

木材用グラップル

つかむ、揃える、切る、
高性能のオカダNANSEIの木材用グラップルシリーズ。
保持力が強く、安全に。作業効率もアップします。

揃える

FULL Line up!!

つかむ

切る

特長 電磁弁(M)
- 手元のスイッチで軽々、簡単操作、オペレータの疲労を軽減します。
- 配管はブレーカー配管のみでOK

特長 旋回減速機(R)
- 旋回の保持力アップ
- 木が斜めになった姿勢で回されにくい

特長 速度比例制御(P)

グリップスイッチの倒し加減で、左旋回、右旋回、爪開、爪閉の速度が変わります。

①ブレーカー配管による2本の配管で、架装が簡単に出来ます。(グラップルソーは除く)

②ベースマシンに合わせた速度の微調整が、グリップスイッチで出来ます。

特長 大容量モータ(L)
- 旋回速度が速く作業効率がアップ
- 旋回力が強く、旋回速度の調整範囲も大きい

バケットシリンダーによるチルト動作が可能。
選別、積込み作業が自由に行えます。
標準型から旋回強力型、電磁弁内蔵型まで
豊富な機種を準備しています。

より強く、より使い易さを求め、ワンランクアップで新登場!!

木材用グラップル A50MR1

モデルチェンジ!

A50MR1
(NWG-130RV)

特長

①トング廻りのデザイン一新！
木を優しく包み込みます。

②トング廻りの開口部が大きくなり、
メンテナンス性が向上！

③シリンダーの保護機能を強化したこと
で、頑丈になり、爪開き速度が向上。

④材木の最小掴み径が小さくなり、
より使いやすく！

⑤爪側面補強板の改良により、
強度がアップ！

A28MR1(NWG-71RV)

木材用グラップル A80MR1

20tクラス以上専用のグラップル

特長

①圧倒的な保持力と旋回力で、大量の材
を効率的に処理が可能。

②皆伐現場などで大量の木材を処理する
際に大きな力を発揮する、0.7クラス
以上専用のグラップル。

旋回ベアリングを大型化、ツメの最大開き幅を広くすることで、旋回力は約1.6倍、爪先最大掴み力は約1.5倍にアップ。
ツメは形状も見直し、今まで以上に木材の掴みやすさを追求。
一度にたくさんの材を掴んでも、そのまま安定して左右に旋回が可能。

A80MR1(NWG-210RV)

[グラップル諸元表]

型　　式		A101 (NWG-30R)	A201 (NWG-40R)	A28R1 (NWG-71R)	A50R1 (NWG-130R)	A80R1 (NWG-210R)
全　　高	mm	1,040	1,275	1,520	1,680	1,850
最大開き巾	mm	1,030	1,430	1,720	1,920	2,300
最小掴み径	mm	80	90	100	100	140
定格荷重	kg	1,000	2,000	2,000	3,000	3,000
質　　量	kg	160	310	580	880	1,150
旋回減速機 大容量モータ				旋回減速機	旋回減速機	旋回減速機
取付ショベルクラス	ton	3~3.5	4~5.5	6~9	10~16	16~20

型　　式		A10M1 (NWG-30RV)	A20M1 (NWG-40RV)	A28MR1 (NWG-71RV)	A50MR1 (NWG-130RV)	A80MR1 (NWG-210RV)
全　　高	mm	1,040	1,275	1,520	1,680	1,850
最大開き巾	mm	1,030	1,430	1,720	1,920	2,300
最小掴み径	mm	80	90	100	100	140
定格荷重	kg	1,000	2,000	2,000	3,000	3,000
質　　量	kg	165	320	580	890	1,170
旋回減速機 大容量モータ				旋回減速機	旋回減速機	旋回減速機
取付ショベルクラス	ton	3~3.5	4~5.5	6~9	10~16	16~20

型　　式		A10P1 (NWG-30RP)	A20P1 (NWG-40RP)	A28PR1 (NWG-71RP)	A50PR1 (NWG-130RP)	A80PR1 (NWG-210RP)
全　　高	mm	1,040	1,275	1,520	1,680	1,850
最大開き巾	mm	1,030	1,430	1,720	1,920	2,300
最小掴み径	mm	80	90	100	100	140
定格荷重	kg	1,000	2,000	2,000	3,000	3,000
質　　量	kg	165	320	580	890	1,170
旋回減速機 大容量モータ				旋回減速機	旋回減速機	旋回減速機
取付ショベルクラス	ton	3~3.5	4~5.5	6~9	10~16	16~20

※M…電磁弁内蔵型　　R…旋回減速機内蔵型　　P…比例制御内蔵型
注）全高については油圧ショベルにより異なる場合があります。

木材用 グラップルソー　Grapple saw

オカダNANSEI木材用グラップルソー。ソーモータの高圧化により、材を高速に切断することが出来ます。

木材用グラップルソー

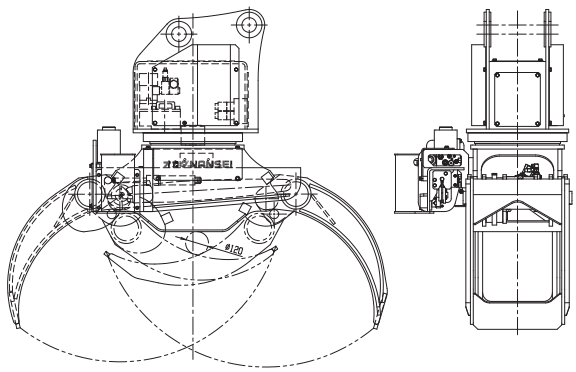

A45PRSD1(NWG-120RPS)

型　　式		A28PLSD1 (速度比例制御) (NWG-70RPS)	A45PRSD1 (速度比例制御) (NWG-120RPS)
全　　高	mm	1,470	1,665
最大開き巾	mm	1,720	1,920
最小掴み径	mm	100	120
定格荷重	kg	2,000	3,000
質　　量	kg	740	980
旋回減速機 大容量モータ		大容量モータ	旋回減速機
取付ショベルクラス	ton	6~9	10~16

選木用 グラップル Grapple

片側ストレートタイプの爪形状で、製材所でのハンドリング作業に使い易さを発揮します。
市場、貯木場でのはい積み、積み降ろしにスピーディーに対応できます。

選木用グラップル

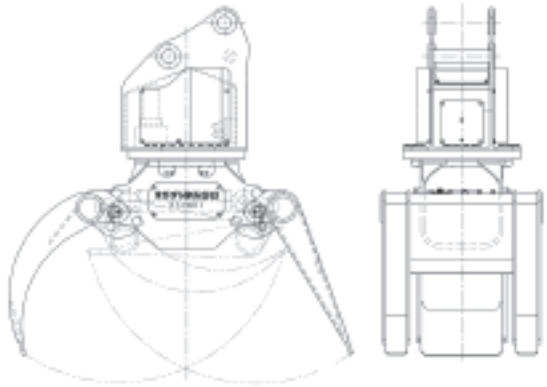

B50MR1(NWG-130RVL)

型　式		B28L1 (NWG-70RL)	B28ML1 (NWG-70RVL)	B50R1 (NWG-130RL)	B50MR1 (NWG-130RVL)
全　高	mm	1,460	1,460	1,940	1,940
最大開き巾	mm	1,700	1,700	1,890	1,890
最小掴み径	mm	80	80	40	40
定格荷重	kg	2,000	2,000	3,000	3,000
質　量	kg	560	570	990	1,000
旋回減速機 大容量モータ		大容量モータ	大容量モータ	旋回減速機	旋回減速機
取付ショベルクラス	ton	6～9	6～9	10～16	10～16

バンブーシャー Bamboo Shear

シンプル構造による竹伐り用アタッチメント。
掴みやすく、切りやすくを追求し、最高の形状を実現。
最大150mmの竹を伐るハイパワーな切断力！
オプションのレーキを使用することで竹株や伐根作業も可能に！

バンブーシャー

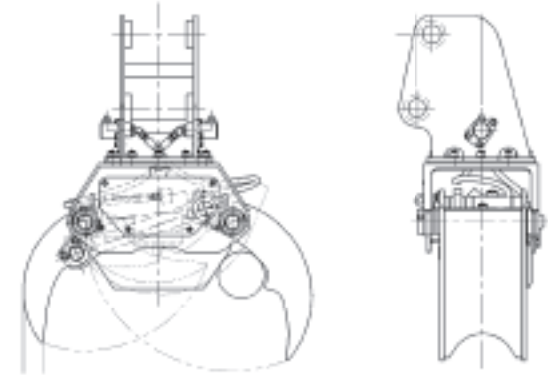

NBS-35Fix

型　式		NBS-35Fix
最大開き巾	mm	788
最小掴み径	mm	30
爪先最大掴み力	kN	28.5
切断能力（竹径）	mm	150
質　量	kg	約200
取付ショベルクラス	ton	3～5.5

NBS-35Fix の動画はコチラ !!

レーキ使用時

竹切断時

油圧式地引ウインチ

NSWシリーズ

より力強く、より使い易くを求め、安全面の機能も充実。ワンクラス上のモデルとしてラインナップに新登場。集材作業の生産性を高めます。

NSW-10 (argano)

特 長

①極めてコンパクトに設計されており油圧ショベル等の建設機械に簡単に取り付けることが可能です。
②ドラム完全フリー機構（ロープ引き力任意調整可能）を採用していますので、ドラムフリーが一層軽くなり、労働負荷の低減に繋がります。
③運転席からでもドラムが見えるようにフレーム形状を変更。
※ワイヤーロープ巻き込み具合等、危険な状態をいち早く確認できます。
④メンテナンスしやすいようにカバーを増設。
※作業性が向上しました。
⑤オプションでラジコンを設定。

NSW-30 (argano)

特 長

①力と速度のバランスを整えたスタンダードモデル。
②抵抗が調整可能なドラムフリーでロープの引き出しも快適。
③油圧シリンダで素早く確実なクラッチ操作。
④過負荷がかかると巻き出される安全設計。
⑤ブーム下面取付時に運転席からでもドラムが見やすい構造。

NSW-30 の動画はコチラ !!

型　式			NSW-10	NSW-30	NSW-46
ウインチ巻込み力 ※1	満巻径	kN/kgf	9.8/1000	19.6/2000	29.4/3000
	平均径	kN/kgf	11.8/1200	24.5/2500	35.2/3600
	素巻径	kN/kgf	14.7/1500	34.3/3500	45.1/4600
ウインチ巻込み速度 ※2	回転数	rpm	129	83	53
	満巻径	m/min	74	61	38
	平均径	m/min	65	48	31
	素巻径	m/min	52	34	23
ロープ巻代	mm×m		φ8×50（MAX）満巻5層目	φ10×70（MAX）満巻7層目 φ12×50（MAX）満巻6層目	φ10×70（MAX）満巻6層目 φ12×50（MAX）満巻5層目 φ14×35（MAX）満巻4層目
ブレーキ			メカニカルディスクブレーキ	カウンタバランスバルブ	カウンタバランスバルブ
ウインチ質量（ワイヤーロープ含まずベースプレート含む）		kg	標　準：約96 3面ガイドローラ付：約111	標　準：約135 4面ガイドローラ付：約150	標　準：約200 4面ガイドローラ付：約215
備　考			ドラムフリー機構付 （フリー切替は電動シリンダによる）	ドラムフリー機構付（フリー切替は油圧シリンダによる）	
取付推奨ショベルクラス		ton	3～7	7～16	12～

※1　ウインチ巻込み力：NSW-46とNSW-30は、有効圧力20.6MPa(210kgf/㎠)時、NSW-10は、有効圧力17.2MPa(175kgf/㎠)時の数値です。
※2　ウインチ巻込み速度：NSW-30は、最大流量75L/min時、NSW-10は最大流量60L/min時、NSW-46 は、定格流量80L/min時(最大流量100L/min)の数値です。

NSW-46 (argano)

特 長

①群を抜いた直引力(当社比)　素巻時 … 4600kgf　満巻時 … 3000kgf
　◎ベースマシン直前までの力強い木寄せが可能。
②極めて軽いドラムフリー。　◎ドラムフリーの軽さを調整できるロープ引き力調整器付き。
③繊維ロープにも、対応可能。
　◎鋼芯ワイヤーロープの1/6の軽さ、扱いやすさで、労働負荷の低減に繋がります。
④オプションでラジコンを設定。　◎ワンマン集材が可能です。

運転席から見たウインチ▶

NSW-46

ラジコン送信機

オプションで
ラジコンを設定

⬇

ワンマン集材が可能

ガイドローラー

オプションで
ガイドローラーを設定

⬇

乱巻き軽減

VGR-4 (バーチカルグリットローラー)

特 長

①ロープは4つのローラーでサポートされます。
②横方向からの集材でもフレームへの干渉がありません!
③左右180°の範囲を集材できます!
④ウインチドラムの乱巻きも低減します。
⑤4.8tまでの負荷に対応します。

地引集材を
もっと楽に　もっとパワフルに！

NSW−46+VGR-4

製品紹介動画は
コチラ !!

スイングヤーダ（0.28～0.5クラス用） Swing Yarder

オカダNANSEIスイングヤーダは、集材能率の向上、労働負担の軽減、安全性の向上に貢献します

特 長

①インターロック運転及び、HAL, HBLの単独運転が、標準装備のラジコンで簡単操作。（特定小電力を採用）
②安全装置として、インターロック運転の張力調整や傾斜自動停止装置を標準装備。
③元柱用格納式アームはオプション設定。索張力異常時の転倒防止に大きな効果を発揮します。
④元柱使用により、フリートアングルが充分確保でき、ワイヤロープ乱巻きを減少させます。また、高い位置に第一滑車が取れる為、作業効率が向上します。
⑤【微速運転】【高速運転】の追加によって、ワイヤロープの速度調整が可能になり、より安全性、作業性を向上させます。

型　　式			IW−22A	IW−33A
ウインチ巻込み力（素巻き時）	HAL	kN/kgf	23.0/2347	29.2（2980）
	HBL	kN/kgf	23.0/2347	29.2（2980）
ロープ巻代	HAL	mm×m	φ10×140	φ10×250
	HBL	mm×m	φ10×260	φ10×440
ウインチ巻込み速度（満巻き時）	HAL	m/min	80	118
	HBL	m/min	98	142
サイドエンドレスドラム			オプション（リードロープ専用）	標準装備
元柱用格納式アーム			オプション	オプション
取付ショベルクラス		ton	6～12	10～
備　考			＊上記直引力は、圧力＝26MPa; 索速は、総流量60L/minの時の値である。	＊上記直引力は、圧力＝34.3MPa; 索速は、総流量90L/minの時の値である。

【元柱用格納式アーム】

型　　式		SB−25	SB−45
寸　法	mn	1945×610×810	2670×780×1025
質　量	kg	280	490
取付ショベルクラス	ton	6～12	10～

主索付きスイングヤーダ Swing Yarder

オカダNANSEIの新スイングヤーダは集材作業を簡単・安全・効率的にします。新開発の3胴ウインチでパワフルに集材できます。

特長

①主索ウインチで安定した集材を可能にします。
主索を張ることで木の重量を支えますので、集材時でも搬器の高さが下がりにくく、横取り時の搬器の振れ幅も小さいです。

②3胴ウインチで集材作業をより効率的に行えます。
新開発の3胴ウインチで、搬器とフックブロックを自在に操作できますので、横取り作業を簡単にし、地形に合わせた集材作業が可能です。

③格納式アームでショベルの転倒を効果的に防ぎます。
元柱用格納式アームは、フリートアングルが充分確保でき、ワイヤロープ乱巻を減少させます。また、高い位置に第一滑車が取れる為、作業効率が向上します。

④繊維ロープで労働負荷・危険を低減します。
ワイヤロープに比べて繊維ロープは重量が約1/6と軽いため、架設作業や横取り作業がとても楽です。材質も柔らかいため、ワイヤロープのように素線で怪我をしたり、衣服をひっかける心配もありません。

3胴ウインチ　IW-23DY					
			ホールライン	ホールバックライン	ホールキャレージライン
			HAL	HBL	HCL
ウインチ巻込み力	素巻	kN/kgf	23.0(2350)	14.2(1450)	14.2(1450)
ウインチ巻込み速度	満巻	m/min	84	106	90
ロープ巻代		mm×m	φ10×130	φ8×220	φ8×110
質　量		kg	約700		

主索ウインチ　W-21DY		
最大巻込み力	kN/kgf	20.0(2040)
最大速度	m/min	37
ロープ巻代	mm×m	φ12×120
質　量	kg	約200

主索ウインチ付きスイングヤーダ

[設置・基本索張り図]

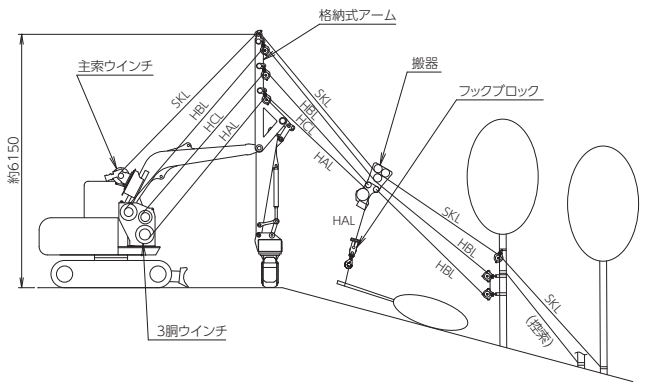

3胴ウインチ式スイングヤーダ(主索ウインチなしの場合)

[設置・基本索張り図]

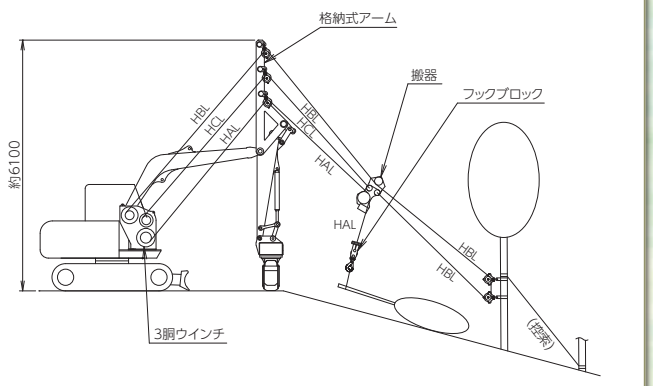

特長

2胴スイングヤーダと比較して、HCL（ホールキャレージライン）を設けたことで係留器具等なしに搬器を任意の位置で保持することが出来て、そのままでの横取りが可能となりました。またHALを巻出した状態で搬器を移動させることが出来るため、横取り方向の調整も可能となりました。
地引きの能力を見ると、上げ荷インターロック運転時にはHCLがHBLのバックテンションを相殺するため、HALの力をそのまま集材に利用出来ることになり、地引力はアップします。

プロセッサ Processor

スリップのないスムーズな送材、原木の動きに確実に追従する正確な測長、１回で確実な枝払いを実現。

特長

①スムーズな送材…ノンスリップ送材が特徴のクローラー方式です。
②確実な枝払い…可動式5枚刃で原木の全周をカバー、小径でも確実な枝払いができます。
③正確な測長…線接触方式により原木の形状や、送材速度の影響を受けず非常に高い測定精度を誇ります。
④使い易いグラップル…理想的な爪形状により優れたグラップル能力を発揮します。
⑤集計機能…8種類の長さを、径級別に材積と本数を集計し、総量及び個別量を表示します。

3点送材システム

完全な枝払いを可能にする可動式5枚刃

玉切機構

仕様		CM-40ZN	CM-45ZN
外形寸法　長さ×幅×高さ	mm	1360×1000×1220	1360×1000×1220
質量	kg	900	920
旋回装置　油圧ローテータ		全旋回	
爪最大開き幅	mm	1270	1270
送材方式		3方駆動　ローラーチェーン（ノッチ付き）	
枝払い径	mm	40～350	40～400
枝払いナイフ数		全可動5枚刃(開閉機能付)	
玉切最大径	mm	480	480
測長検出方式		線接触式	
測長基点機能		ソー／材端／元付	
材径測定表示機能	mm	40～450	40～450
材積集計表示機能		材種、長さ、径級別積算集計表示	
取付ショベルクラス	ton	10～14	14～18

プロセッサ ハーベスタ(NGH-33)

Processor Harvester

材の集積、はい積作業を容易にし、立木の伐倒・枝払い・造材の生産性を高めます。

特長

①スムーズな送材…油圧クローラー送材による、すべりにくく材を傷めにくい送材システムです。
②確実な枝払い…可動式5枚刃で原木の全周をカバー、小径でも確実な枝払いが可能です。
③正確な測長…線接触方式により、原木の形状や送材速度の影響を受けず、非常に高い測定精度を誇ります。
④優れたグラップル機能…理想的な爪形状により、優れたグラップル能力を発揮します。
⑤高速の玉切り…材割の防止に効果を発揮します。
⑥簡便な集計機能…8種類の長さを、径級別に材積と本数を集計し、総量及び個別量の表示機能を標準装備しています。
⑦35度の逆チルト…法面の傾斜に合わせて、引き上げながらのスムーズな造材が可能に。
狭い林道でも、周りの立木を傷つけない間伐作業が出来ます。

伐倒作業

高速チェーンソーによる玉切

仕様		NGH-33			
爪最大開き幅	mm	1220	旋回角度		360° 有限旋回
枝払い径	mm	40～330	使用圧力	MPa/kgf/㎠	27.4(280)
送材方式		3方駆動 ローラーチェーン(ノッチ付き)	使用流量	L/min/MPa時	70(21)
枝払いナイフ数		全可動5枚刃(開閉機能付)	ポンプ最大流量範囲	L/min	100～170
玉切最大材径	mm	500	制御電源	V/A	DC24 15
測長基点機能		玉切基点、材端基点、元付基点	質量	kg	約840
材積集計表示機能		材種、長さ、径級、個別集計	チルト角		90°～-35°
常用操作スイッチ		手元集約形	取付ショベルクラス	ton	6～9

アイヨン与作

ARTS SILENT Series

独自のノコ刃と受け刃形状で木材全般の切断・小割が可能

◇地面に落ちている木材をARTS旋回で好きな位置を選んで切断・小割ができる
◇根っこの小割などの前処理からリサイクル機械への投入まで、一連の作業をこの1台で!
◇リーズナブルな固定式もご用意!
◇アイヨン与作は11～22ton 2クラスを網羅するDUOモデル

型　式		OMC-160ARTS/HR	OMC-160Fix	OMC-170PG ARTS/HR
質量	kg	1385/1375	1085	1385/1375
全長	mm	2120/2100	1700	2255/2240
全高	mm	1595	1595	1710
最大開口幅	mm	710	710	865
破砕力	kN	350	350	350
使用圧力	MPa	32	32	32
標準装備バルブ		―	―	―
取付ショベルクラス	ton	11～22	11～22	11～22

※油圧旋回はHR、アーツ旋回はARTS、固定式はFixと記載しています。

OMC-160Fix（固定式）

切株グラインダー

地拵えの機械化で林業の生産性向上に

◇破砕ローター、グラップルアームを装備した地拵え（じごしらえ）アタッチメント
◇高速回転の破砕ローターは、14本の破砕刃で切り株や伐倒木を短時間で切削可能。
◇地雷除去機で培ったフレームは耐久性に優れ、過酷な林業現場でも安全・安心。
◇グラップル装備で枝条や雑草木などをスムーズに除去。
またレーキ機能で地表面をかいたり、林地を整理し植林場所を確保。
◇ドラム直結の高性能モータを採用し、ハイパワーを実現。

OSP-120

型　式		OSP-120	
グラップル仕様（配管）		あり（5本）	なし（3本）
質量	kg	1,110	940
全長	mm	2,090	1,730
全幅	mm	790	760
全高	mm	1,090	1,090
切削幅	mm	900	900
最高回転数	rpm	2,200	2,200
最高使用圧力	MPa	27.5	27.5
推奨流量	ℓ/min	170～250	170～250
刃数	枚	14	14
取付ショベルクラス	ton	12～14	12～14

自走式木材破砕機ログバスター

LB-S205C 小型自走式チッパー!
低コストでありながら、高い生産性・品質を実現
専用ナイフの装着により、竹の破砕も可能!

◇高耐久ナイフの使用、及び最新エンジン搭載による低燃費で、低コストを実現。
◇ディスク式チッパーにシュレッダーハンマーを装着し、高い能力（生産性）と高い品質（信頼性）を両立し、切削チップを生産。
◇切削チップのサイズを2～20mmに調整できる高い機能を装備し、切削チップを多様な用途に対応可能。また、竹専用ナイフの装着により、竹の破砕も可能。
◇国内全域12か所以上の窓口で、アフターサポート出来る万全の体制を備えております。スムーズな部品供給体制も充実しており、安心してご使用いただけます。

LB-S205C

型　式		LB-S205C			
質　量	kg	1,330	最大処理能力	㎥/時間	～5
輸送時全長	mm	2,650	ナイフ枚数	枚	2
作業時全長	mm	3,100	ハンマー数	枚	12
輸送時全高	mm	1,930	エンジン出力	PS kW	25 18.4
輸送時全幅	mm	1,100			
最大処理径	mm	ø200			

※記載の処理径・能力は樹種等一定条件下での値であり、性能を保証するものではありません。

フェラーバンチャ ハイブリッドバケット

（フェリングヘッド付きフォーク収納型グラップルバケット）

樹木の伐倒・集積や路網作設、切り株の伐根や岩塊の撤去、放置森林の整備保全、災害時の流木処理などあらゆる作業に

OHB-120

◇立木切断刃、材保定グラップルアーム、掘削用バケットを有する、林業作業用複合アタッチメント

◇グラップルバケットに切断刃を搭載することで、油圧ショベル単体での路網作設が可能に

◇特殊耐摩耗鋼を用いた切断刃は耐久性に優れ、高い切断力を発揮。切断材への食い込み・切断抵抗の最小化を意図し設計された、楔状の突端部を持つ複合ストレート形状刃は、大径材においてもスムーズに切断

◇バケット底面は直線形状の為、作業性が向上。底板には厚板の特殊鋼を採用することで、湾曲や摩耗への耐久性がアップ

◇メンテナンス性に優れ、補修作業がスムーズに

接触面積を最小化するストレート刃により、スムーズな切断が可能に

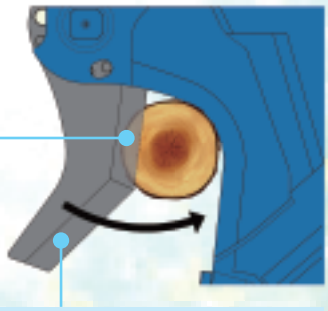

複合ストレート形状により、大口径の導入部を実現
小径木のまとめ切りに威力を発揮

作業の一元化により生産効率を向上

①チェーンソー等による進路木の伐採、集積のための短幹切断
②掴み機での切断木の運搬
③バケットによる除根、岩塊の撤去、埋戻し
④ローテータ付きアタッチメントでの法面・路面整形

型　　式		OHB-60 COMING SOON	OHB-120	OHB-200
質量	kg	755	1,230	2,070
全長	mm	1,680	2,030	2,400
グラブアーム幅	mm	525	690	825
最大開口幅	mm	745	1,010	1,240
バケット外幅	mm	700	950	1,080
最高使用圧力	MPa	28～32	32	32
使用流量	ℓ/min	60	120	120
切断刃導入径	mm	ø300	ø400	ø550
取付ショベルクラス※	ton	6～9	10～13	18～25

◀現場動画

※ アタッチメントの取付ショベルは、仕様欄に表示しているクラスのショベルでも取り付けられない場合がございますので、ご相談ください。
● 各製品をご使用される際は、必ず取扱説明書をよくご覧になって、正しくお使い下さい。
● プロセッサ・ハーベスタ・木材グラップルバケット等の運転には「伐木等機械の運転の業務に係る特別教育」の修了が必要です。
● 油圧ショベルを林業機械のベースマシンとして用いる場合は「車両系建設機械運転技能講習修了証」の（整地・運搬・積み込み及び掘削用）が必要です。
● このカタログに掲載した仕様は、改良のため予告なく変更することがございます。
● このカタログに掲載した写真は、販売標準機と一部異なることがございます。

オカダニャンセイ

オカダ NANSEI(南星機械) の新入社員。
耳は木材用グラップルの爪、
しっぽは南星の「星」がモチーフ。
社内を駆け回って色んな仕事を早く覚えたい！
人に褒められるのが好きなので、
なんでもチャレンジする性格。
ネイルケアと高いところが大好きです♪

［注　意］

① 木材グラップル・地引ウインチ・スイングヤーダ・プロセッサ・プロセッサ ハーベスタを集材作業現場で使用する場合は、「車両系木材伐出機械」としての取扱いになります。
② 「伐木等機械」「走行集材機械」「簡易架線集材装置又は架線集材機械」の、運転の業務に従事する場合は、該当する機械の安全衛生特別教育規定に定められた特別教育を受講し、修了証を取得して下さい。（平成26年12月1日から適用）
③ 集材作業現場で使用する木材グラップルは、集材作業現場以外（木材市場、チップ工場等）で使用しても「車両系木材伐出機械」に該当します。
④ 機体重量3ton以上の油圧ショベルの運転には「車両系建設機械の運転業務に係る技能講習の修了証」を取得して下さい。

SUSTAINABLE DEVELOPMENT GOALS

株式会社南星機械は持続可能な開発目標 (SDGs) を支援しています。

オカダNANSEI
株式会社南星機械

https://nansei-m.biz/

本　社	〒861−1201	熊本県菊池市泗水町吉富22-1	☎ (0968) 38-1020
札　幌	〒063−0863	北海道札幌市西区八軒3条東4-7-1 302号	☎ (011) 632-7406
東京支店	〒108−0074	東京都港区高輪3丁目11番5号 IEIイマス高輪ビル6階	☎ (03) 5422-6412
直轄営業部	〒100−0013	東京都千代田区霞が関3-2-6 東京倶楽部ビルディング13F（オカダアイヨン㈱　東京オフィス内）	☎ (03) 6205-8889
長　野	〒381−2205	長野県長野市青木島町大塚930-1	☎ (026) 285 - 2315
新　潟	〒950−0809	新潟県新潟市東区柳ヶ丘2-10（加藤ビル3F）	☎ (025) 274-6515
中　部	〒503−0946	岐阜県大垣市浅中3丁目131番1号（オカダアイヨン㈱内）	☎ (0584) 84-7580
大　阪	〒540−0036	大阪市中央区船越町1-4-6 ブライトウォール大手前903号	☎ (06) 6910-1205
広　島	〒733−0036	広島県広島市西区観音新町3丁目10-43（オカダアイヨン㈱内）	☎ (082) 533-7807
四　国	〒791−3131	愛媛県伊予郡松前町北川原1644-1（オカダアイヨン㈱内）	☎ (089) 984-8882
熊　本	〒861−1201	熊本県菊池市泗水町吉富22-1	☎ (0968) 38 -1021

［グループ会社］ オカダ アイヨン 株式会社　　株式会社アイヨンテック　　Okada America,Inc

注）本カタログ掲載の内容は改良の為予告なく変更することがあります。

R5.03　2,000Ⓢ