スクラップローダ

HLCシリーズ・HLCBシリーズ

株式会社南星機械

先進の技術が生み出す微妙な動きは まさに人の手そのもの

高安定度・省エネタイプの 新型スクラップローダ

開発のポイント

従来型のクレーン（伸縮式クレーン、折り曲げ式クレーン）は自重、吊荷によって前方へ転倒しようとする宿命的な力が作用します。
このため構造、バランス、動力などに種々の制約が避けられませんでした。
このほど当社では、従来の構造では考えられなかった画期的なシステムを考案し、安定度の高い、省エネルギータイプのスクラップローダの開発に成功しました。

南星スクラップローダの特徴

環境対応タイプ

○電動油圧方式の採用で、低騒音、低振動、排ガス無で環境に優しい作業機です。

低ランニングコスト

○ディーゼルエンジンに比べ電動機使用の為、稼働コストが大幅に削減できます。エンジンや足回りに係わるメンテナンス費用も発生しません。

高い耐久性

○ショベル系、タイヤ系の作業機に比べ高い耐久性を誇ります。3年後、5年後、10年後のトータルランニングコストが大幅に削減できます。

作業効率のアップ

○ポスト上部の視認性の良いキャビンからはヤード内が一望でき、荷の受け入れ、処理機への投入、製品の取出しが効率的に行えます。

最新の油圧システムを採用

○本機に新しく採用した油圧システムにより、オペレータは正確でスムースな運転を行うことができます。微妙な位置決めも易しく行えます。

作動重心が作業半径に関係なく一定範囲内にありますから、ポストに対する曲げモーメントが従来より少なくなりました。

定置式 スクラップローダ

HLC-35D-TG

HLC-50D

HLC-35D

HLC-30A

バランス型スクラップローダ

最小のエネルギーで最大の仕事量が可能になり、さらに省エネになります。

走行式バランス型スクラップローダ

HLTB-1518型

バランス型(B)は、カウンターウエイトが吊荷の位置に応じて重心位置を移動。

HLTB-1316 リフマグ仕様

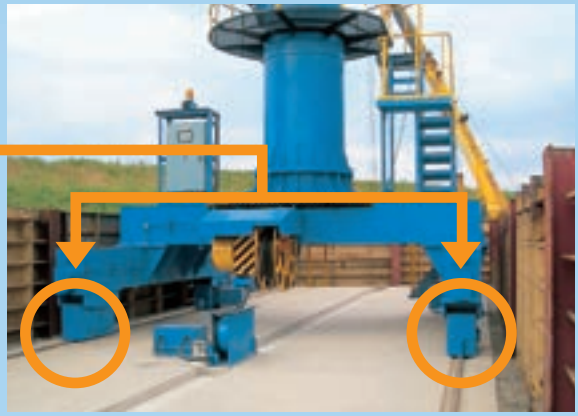

走行式(T)では、ローダ本体がレール上を走行できるので、広いヤードも俊敏に移動できます。

搬入車輌からの引取り、ヤード内さばき、シュレッダー、ギロチンシャー、プレスへの投入等に、フレキシブルに対応し、高い生産性を生み出します。

自立式バランス型スクラップローダ

HLCB-1518J型

自立式(J)では、基礎工事が不要な為、初期工事費用が節約できます。

※調整可能なアウトリガーを備えていますので、大幅な工期短縮に。導入時には、日常業務への影響が最小限に抑えられます。

キャビン内・外

快適な運転室

肘掛け付きリクライニングシートから全方位が見渡せ、安全な能率作業を約束します。オプションで操作レバーと一体型シートも準備しています。

※全機種、キャビン用エアコン　標準装備。

操作パターンは自由選択

スクラップ処理機械用副操作盤を、運転室内に取り付けることで、ワンマンコントロールが可能です。

点検用足場

日常点検は稼動率向上・機械の延命に大きな効果があります。それを支える足場は無駄のない配置になっています。

運転席からの視界

オペレータからの目線で、投入状況がわかるような高さに設計され,確実な投入が行われます。

いつも安心して機械をご使用いただく為に、14の直轄営業所、事業所を軸に幅広いセールスとサービスのネットワークを広げています。

迅速的確な補充部品のお届け、日常点検のお手伝い、修復工事等、当社のサービス網がお客様の仕事を完全にサポートします。

南星スクラップローダ

●標準グラップル

BHB40H2-2

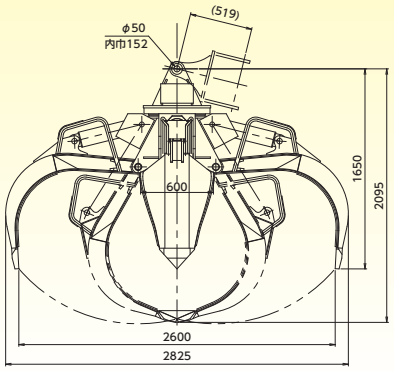

BHB40D2-2

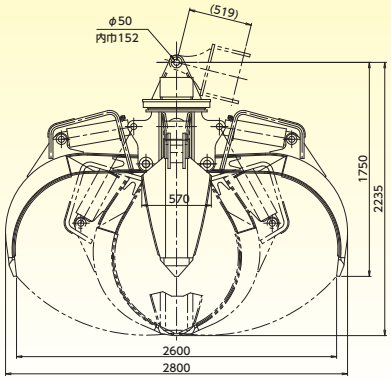

●オプション設定

爪切換式グラップル　切換スイッチによる4本爪、2本爪に使い分けが可能。不定形の積荷を確実に掴んで積降しができ、現場での細かな要望に応えます。

4本爪2本切替え仕様

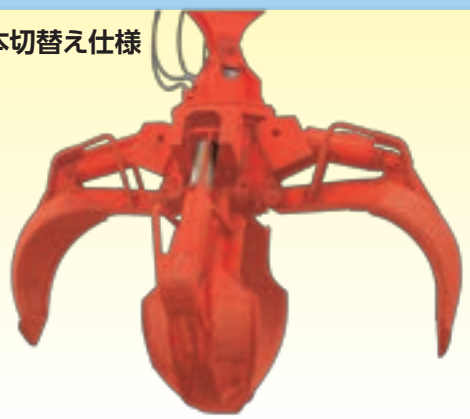

4本爪仕様

昇降用階段

安全で無理の無い昇降が出来るように設計します。

スピーカー・作業灯

緊急時の為のスピーカーはオプション設定。照明が必要な時の作業灯(白熱灯500W)　1個は標準装備。

座席シート

操作レバーと一体型のサスペンションシート。リクライニング角や高さなどのオペレータに最適なシートアレンジが可能です。また、静電気帯電防止加工により、静電気による不快感を払拭しました。

HLC-35D

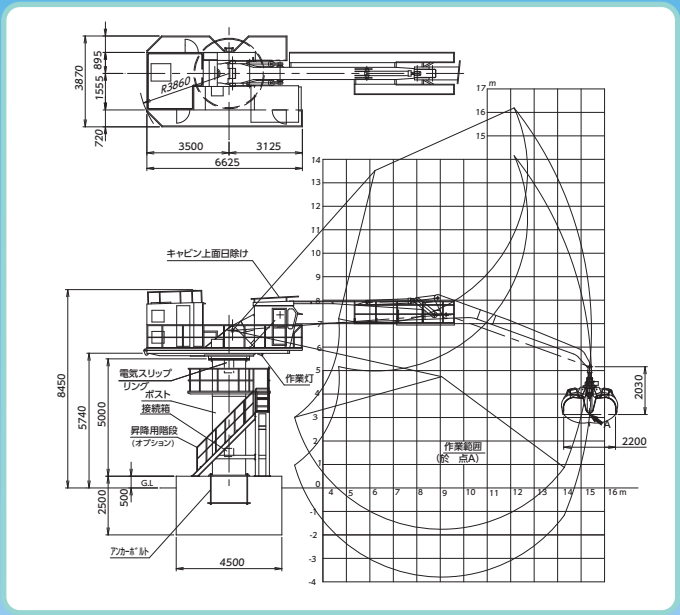

HLC-50D

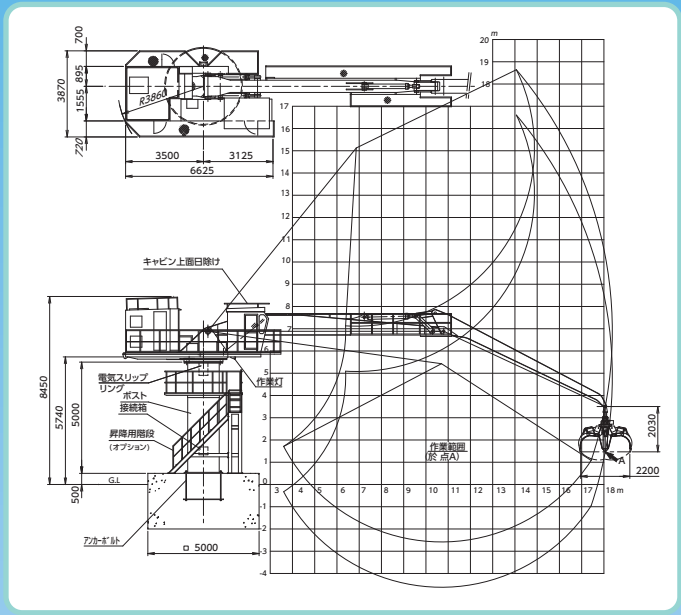

HLTB-1316A

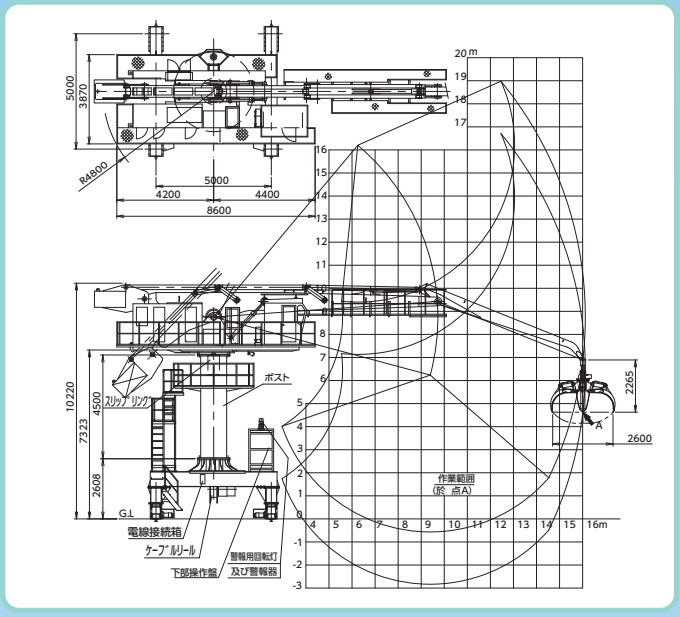

HLTB-1518A

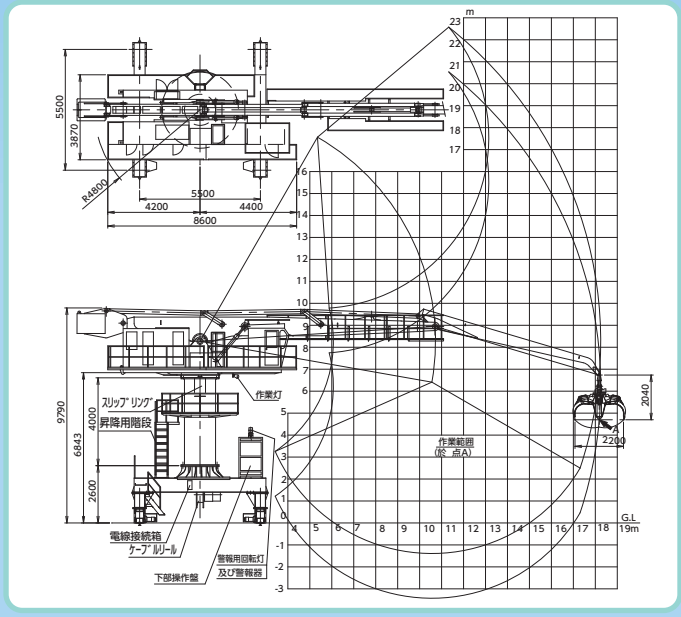

■仕　様

	HLTB-1316A	HLTB-1518A	HLCB-1316A	HLCB-1518A	HLC-1510B	HLC-1013B	HLC-30D	HLC-35D	HLC-50D
吊上能力	22.5KN(2250kgf)	25KN(2500kgf)	22.5KN(2250kgf)	25KN(2500kgf)	25KN(2500kgf)	18KN(1800kgf)	20KN(2000kgf)	25KN(2500kgf)	25KN(2500kgf)
作業半径	最大16.2m	最大18.3m	最大16.2m	最大18.3m	最大10.6m	最大13.6m	最大15.5m	最大15.4m	最大18.4m
旋回角度	360°連続全旋回								
油圧源	可変容量ピストンポンプ2連1台								
	22MPa(220kgf/㎠)		22MPa(220kgf/㎠)		21MPa(210kgf/㎠)	23MPa(230kgf/㎠)	21MPa(210kgf/㎠)	22MPa(220kgf/㎠)	25MPa(250kgf/㎠)
オイルタンク	600ℓ	650ℓ	600ℓ	650ℓ	500ℓ		700ℓ		
	空冷式オイルクーラ付								
電源	AC440/400V 3φ 60HZ								
電動機 油圧ポンプ用	45kw4P1台	55kw4P1台	45kw4P1台	55kw4P1台	55kw6P1台		55kw4P1台	75kw4P1台	
電動機 パイロットポンプ用					1.5kw4P1台				
電動機 オイルクーラ用	0.75kw4P1台						0.75kw4P2台		
制御盤	屋外型								
	電磁スターデルタ始動器								
質量	42,000kg	47,500kg	36,000kg	39,000kg	11,500kg	12,000kg	23,000kg	27,000kg	29,000kg

走行装置仕様(駆動方式)	電動式2.2kw×2台
走行速度	7m/min
使用レール	37kg/m
集電方式	ケーブルリール(4P)巻取り長さ20m

備　考　1.質量は乾燥質量とし基礎質量は含まず。
2.基礎ボルトは納入致しますが、基礎工事は当社所掌範囲外とします。
3.電気工事は、ポスト内接続箱以後は当社とし接続箱迄の電気工事は当社所掌範囲外とします。
4.昇降階段はオプション。

●本カタログ上の仕様は改良のため、予告なく変更することがあります。ご了承下さい。

©2010熊本県くまモン#K22221

必ず実施してください

1. 本クレーンの運転の業務に労働者を就かせる時は、クレーン運転士の免許又は指定教習機関等の行う吊上げ荷重5トン未満の「クレーン運転の特別教育」を受講し、修了証の取得が必要です。
2. 当該クレーンの設置に当たっては、クレーン設置報告書を所轄の労働基準監督署長へ提出して下さい。
3. 日常点検及び月例検査、年次自主検査を必ず行って下さい。

本クレーンの製造に関しては「クレーン等構造規格」を全て満足しています。

ISO9001
Q1424
本社・工場・熊本営業所で
認証取得

[グループ会社] オカダ アイヨン株式会社　株式会社南星ウインテック

株式会社南星機械

東京営業所	:〒141-0022	東京都品川区東五反田4丁目3番23号	☎ 03-5422-6412
札幌事務所	:〒063-0863	札幌市西区八軒3条東4丁目7-1	☎ 011-632-7406
盛岡営業所	:〒020-0735	岩手県滝沢市篠木黒畑57-3	☎ 019-684-2525
長野営業所	:〒381-2205	長野県長野市青木島町大塚930-1	☎ 026-285-2315
新潟営業所	:〒950-0809	新潟市東区柳ヶ丘2番10号（加藤ビル3階）	☎ 025-274-6515
名古屋営業所	:〒485-0051	愛知県小牧市下小針中島1丁目64	☎ 0568-72-4011
大阪営業所	:〒540-0036	大阪市中央区船越町1丁目4-6（ブライトウォール大手前903号）	☎ 06-6910-1205
広島営業所	:〒731-0102	広島市安佐南区川内2丁目20-21	☎ 082-870-0056
山口事務所	:〒753-0871	山口市朝田261-1	☎ 083-902-7447
四国営業所	:〒790-0952	愛媛県松山市朝生田町7丁目1番14号	☎ 089-947-9550
熊本営業所	:〒861-1201	熊本県菊池市泗水町吉富22-1	☎ 0968-38-1021
本 社 工 場	:〒861-1201	熊本県菊池市泗水町吉富22-1	☎ 0968-38-1020

注）本カタログ掲載の内容は改良の為予告なく変更することがあります。

H30.04　4,000Ⓢ